ԿՏՐՎԱԾՔ 3 - 3

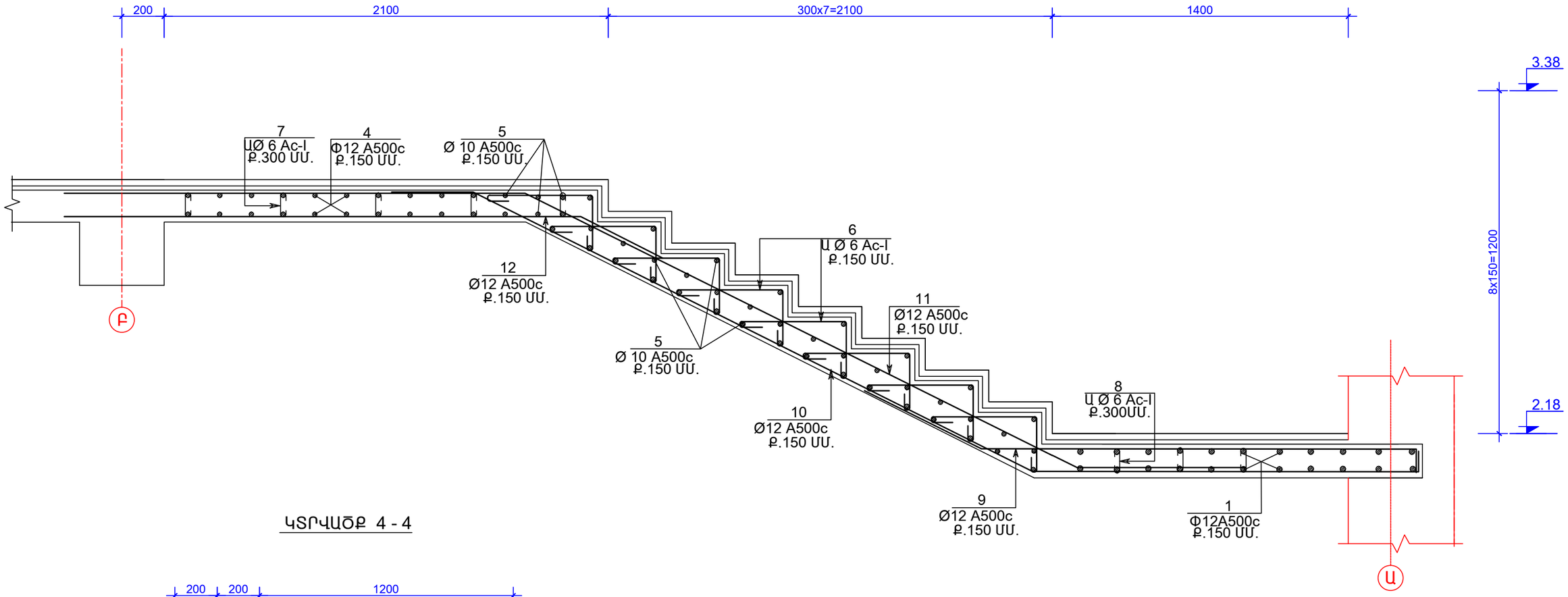

ԿՏՐՎԱԾՔ 4 - 4

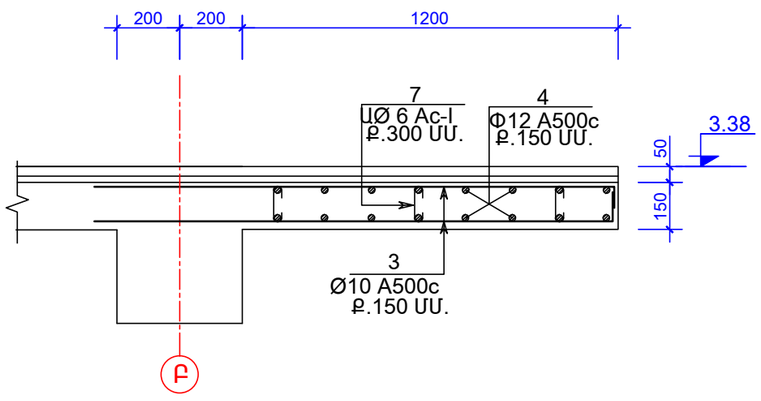

ԾԱՆՈԹՈՒԹՅՈՒՆ
ՏՎՅԱԼ ԹԵՐԹԸ ՆԱՅԵԼ Կ - 29 -:- Կ - 32 ԹԵՐԹԵՐԻ ՀԵՏ ՀԱՄԱՏԵՂ :

YERANG LLC Architectural designing and construction				ՊԱՏՎԵՐ 04-15	ԱԼԲՈՄ 2	ՄԱՍ Կ
ԿՈՆՍՏՐ.	ԿԱՐԱՊԵՏՅԱՆ Հ.			ՀՀ ՇԻՐԱԿԻ ՄԱՐԶԻ ՎԱՐԴԱՔԱՐԻ 100 ՏԵՂԱՆՈՑ ԴՊՐՈՑԻ ԿԱՌՈՒՑՄԱՆ ԱՇԽԱՏԱՆՔԱՅԻՆ ՆԱԽԱԳԻԾ		
ՆԱԽԱԳԾ.	ԱՏԱԼՅԱՆՑ Ա.					
					ՓՈՒԼ	ԹԵՐԹ	ԹԵՐԹԵՐ
					Ա.Ն.	31	34
ԱՄՍԱԹԻՎ	ԳՈՒՅՔԱՀԱՄԱՐ	ԱՐԽԻՎ N %		ԿՏՐՎԱԾՔ 3 - 3 , 4 - 4	ՍՊԸ « ԵՐԱՆԳ »	